Gebrauchsanweisung
Trogtränke mit Schwimmerventil
TW-HD 30

MADE IN GERMANY

Montagehinweise:

- Bei der Montage sind die Vorschriften gemäß DIN 1988 und DIN EN 1717 (Schutz des Trinkwassers) zu berücksichtigen.

- Das Ventil ist für einen Wasserleitungsdruck von max. 5 bar ausgelegt. Beträgt der Wasserdruck mehr als 5 bar, muss in jedem Fall zur Vermeidung von Störungen ein Druckminderventil verbaut werden. Der optimale Betriebsdruck der Tränkebecken liegt bei ca. 3 bar.

- Bei Rohrmontage die Lister-Befestigungslaschen (siehe Zubehör) verwenden.

- Sofern das Tränkebecken mit Brunnenwasser betrieben wird, ist unbedingt darauf zu achten, dass das Wasser sauber und frei von Schwebeteilchen ist, da ansonsten die Funktion des Ventils nicht gewährleistet ist. Bei unsauberen Wasser ist eine entsprechende Filtereinheit (Sedimentfilter, 5 - 20μ / Eisenfilter / Aktivkohlefilter) einzusetzen.

- Beim Anschluss der Zuleitungen zu den Becken auf Sauberkeit achten. Es dürfen sich im Rohrsystem keine Rückstände (z.B. Metallspäne, Sand, Ablagerungen) befinden. Das Rohrsystem ggf. vor der ersten Inbetriebnahme gründlich spülen. Leitungen gut entlüften!

- Zum Eindichten der Zuleitung empfehlen wir Gewindedichtfaden (z.B. Loctite 55). Es darf kein Hanf verwendet werden!

- Nicht beheizte Tränkebecken und Wasserleitungen müssen bei niedrigen Temperaturen vor Frost geschützt werden, um Schäden zu vermeiden.

- Zur leichten Reinigung der Trogtränke befinden sich in dem Kunststofftrog zwei Verschlussstopfen (Pos. 15), welche durch Lösen der Flügelmutter entfernt und anschließend wieder fixiert werden können.

Austausch der Düse:

- Das Ventil kann über den Tausch der Düsen an den örtlichen Wasserdruck angepasst werden. Von Werk aus ist die kleine Düse Ø2mm verbaut (Pos. 4, geeignet bis max. 5 bar Wasserdruck).

- Bei niedrigen Wasserdrücken bis max. 3 bar kann die größere Düse Ø3mm (Pos.8) verwendet werden.

- Bei der Verwendung des Beckens zusammen mit z.B. einem Wassertank, bei dem nur ein sehr geringer Wasserdruck (bis ca. 0,5 bar) vorhanden ist, kann die größte Düse Ø6,5mm (Pos. 9) verbaut werden.
  ACHTUNG: Diese Düse verfügt über keine integrierte Dichtung und muss mit Teflonband oder Gewindedichtfaden (z.B. Loctite 55) manuell eingedichtet werden.

- Zum Austauschen der Düsen ist die komplette Ventilbaugruppe inkl. Abdeckung (Detail A & Pos.15) aus dem Becken auszubauen, der Ventilkörper (Pos.15) von der Abdeckung zu lösen (4 Schrauben, Pos.13 & 2 Schrauben Pos.20 entfernen) und die Ventildüse im Ventilgehäuse zu tauschen.

Einzelteile - Übersicht:

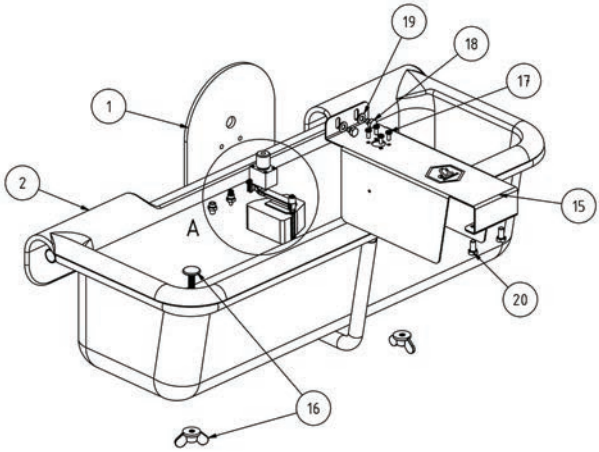

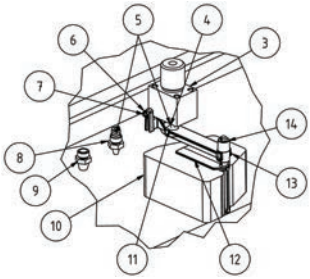

Pos.	Anzahl	Teile Nr.	Beschreibung
1	1	09-0050750	Baugruppe Beckenhalter
2	1	30-0144390	FU800 Trog zum Einhängen, 32 Liter
3	1	090061050	Ventilkörper SB110 - 1/2“ Außengewinde
4	1	090061085	Düse SB110 - Niederdruck bei Fassanbautränke
5	2	09-1095111	O-Ring 5x1,5
6	2	9003000047081	Sechskantmutter DIN 934 - M3, rostfrei
7	1	090061057	Achse SB110
8	1	090061055	Düse SB110 - Niederdruck bis 3 bar
9	1	090061085	Düse SB110 - Niederdruck bei Fassanbautränken
10	1	090061065	Schwimmer SB110
11	1	090061072	Dichtung
12	1	090061070	Schwimmerhalter SB110
13	1	9022006562081	Blechschraube ISO 7049 - ST2,2 x 6,5 - C Z, Rostfrei
14	1	090061068	Schwimmerhebel SB110
15	1	09-0050751	Abdeckblech für Weidefassbautränke
16	2	30-0144451	Verschlussstopfen
17	4	9005001201081	Flachkopfschraube mit Kreuzschlitz ISO 7045 - MS x 12 -4.8 - Z, rostfrei
18	2	9008000833081	Sechskantschraube DIN 933 - M8 x 8, rostfrei
19	2	9008000007081	Unterlegscheibe DIN 125 - A 8,4 rostfrei
20	2	9008001633081	Sechskantschraube mit Ganzgewinde ISO 4017 - M8 x 16, rostfrrei
21	1	09-0050754	Komplette Ventilbaugruppe mit Düse bis 5 bar

Technische Daten:

Breite:	ca. 810 mm
Höhe:	ca. 400 mm
Ausladung:	ca. 365 mm
Beckenvolumen:	ca. 32 l
Gewicht:	ca. 11 kg

Zubehör:

Rohrmontageset RSB1: 34-1091000

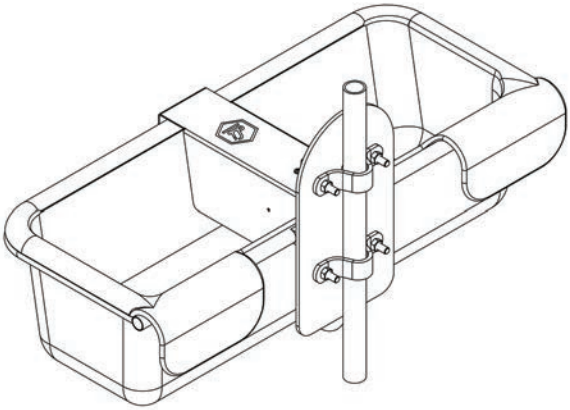

Montagebeispiel Rohrmontage

Lister -GmbH
Postfach 2160
58471 Lüdenscheid

Telefon 0 23 51 / 10 60-0
Telefax 0 23 51 / 10 60-58

Internet www.lister.de
E-Mail info@lister.de

07/12 09932011331